SR型押釦スイッチ専用　壁掛けホルダー　　型式 H-01

SR型押釦スイッチに、壁掛けホルダーを付属品として同梱します。
上向き･下向きのどちらでも取付け可能です。

型式:H-01
製品番号:5369
材質:ABS樹脂製　黒
※ 取付けビスは付属していません。取付ける壁の材質に応じて選定願います。

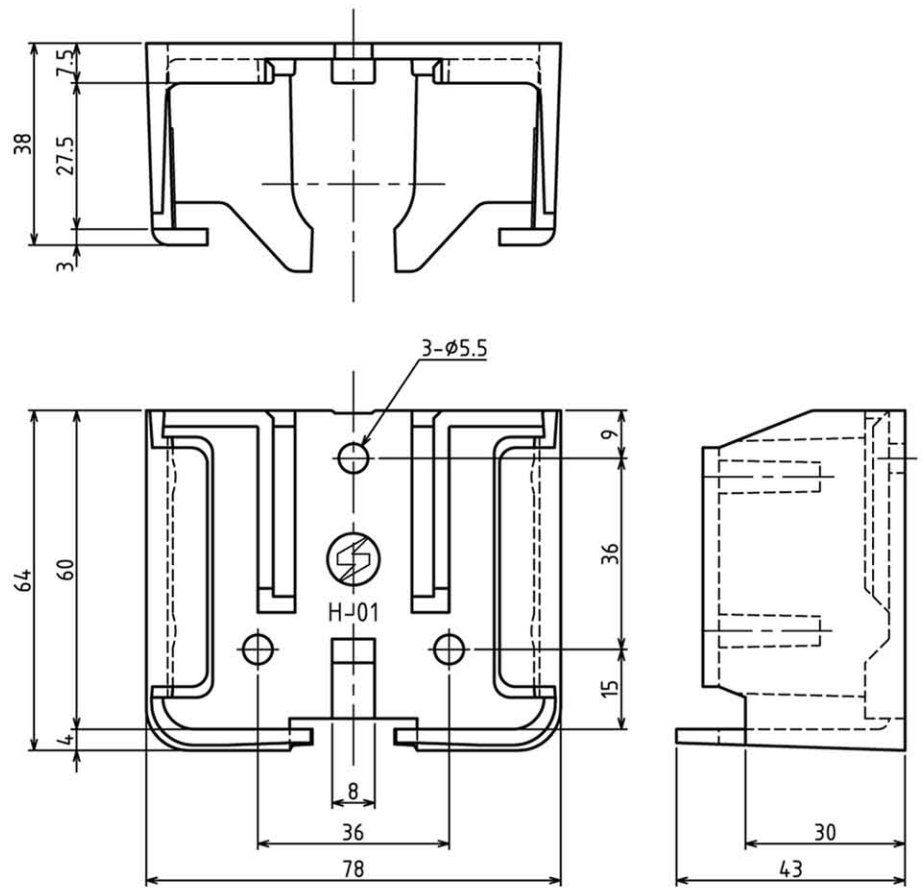

クレーン･ホイスト用電装品専門製作
新晃電機株式会社
〒546-0035　大阪市東住吉区山坂1丁目5番16号
TEL(06)6629-1123(代表)/FAX(06)6623-1133(専用)
ＵＲＬ　http://www.shinkoh-electric.co.jp/
E-mail　sales@shinkoh-electric.co.jp

総販売元
新晃トレーディング株式会社
〒546-0035　大阪市東住吉区山坂1丁目5番16号
TEL(06)6629-3800(代表)/FAX(06)6623-1133(専用)

2015.5.21